Rozmery v mm; Maße in mm

# ALEDO 01 KERAMIKA-182C

150 kg

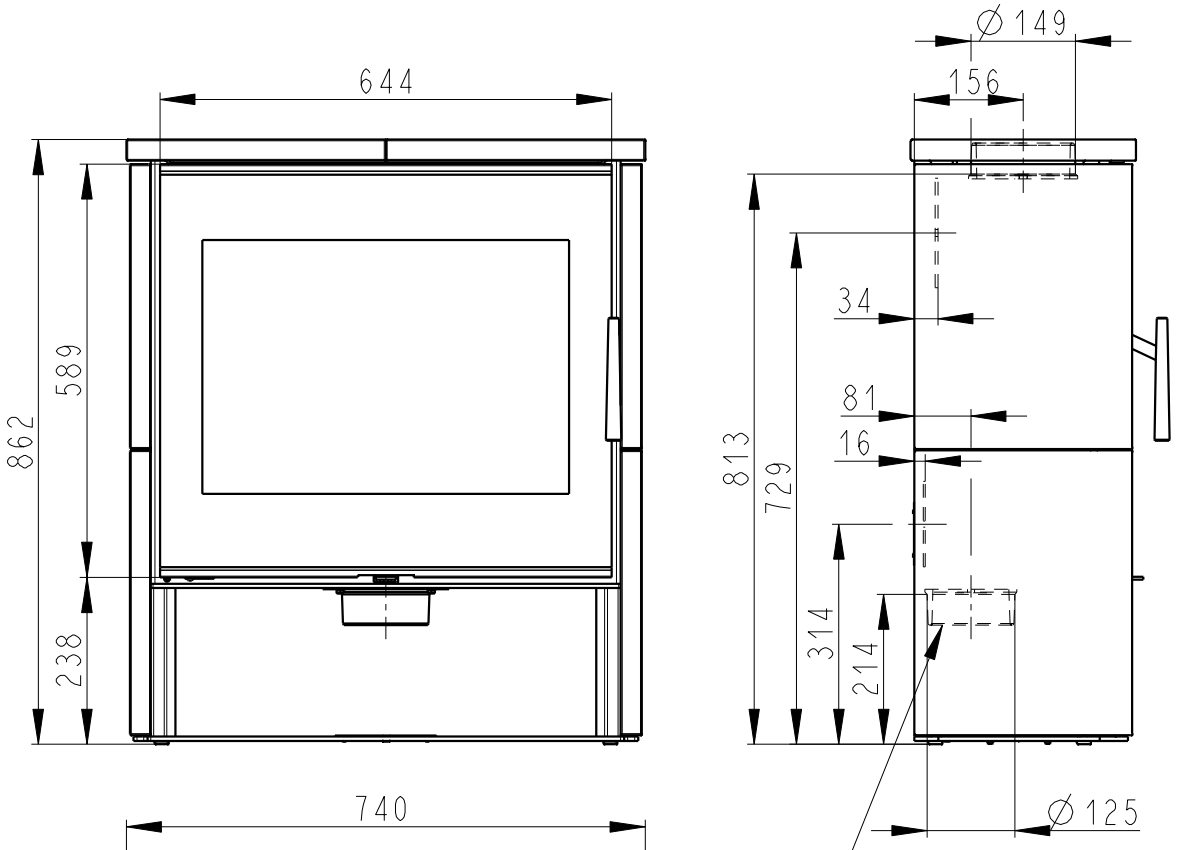


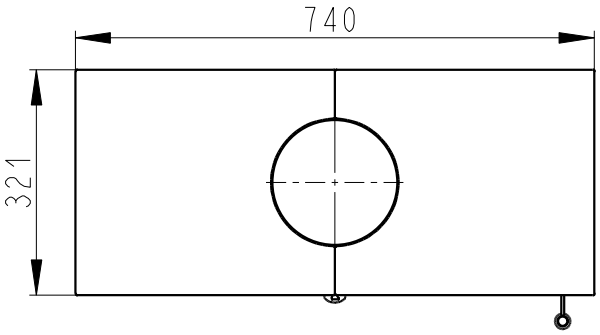


Centralni privod vzduchu Ø 125
Zentral luftzufuhr Ø 125
Central air inlet Ø 125
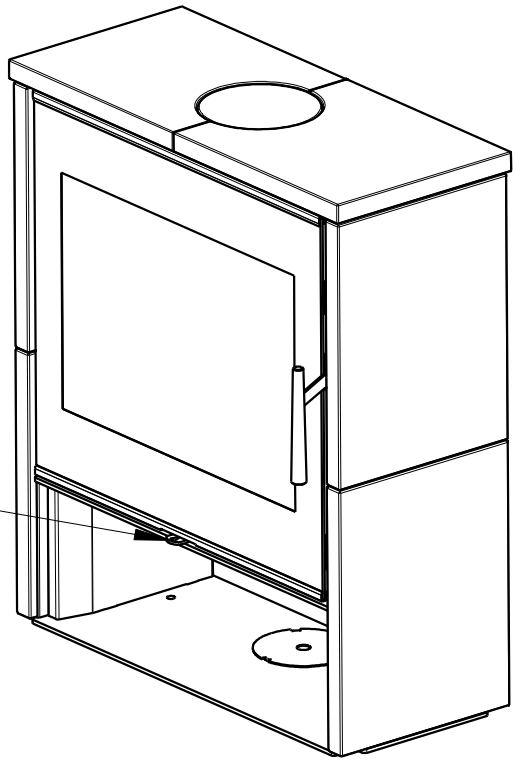
Primarni a sekundarni vzduch
Primarluft und sekundarluft
Primary and Secondary air